Product Code

3065/4G

Safety Valve
1/2"Gx1"G Pset=50,0bar
PS = 70 bar

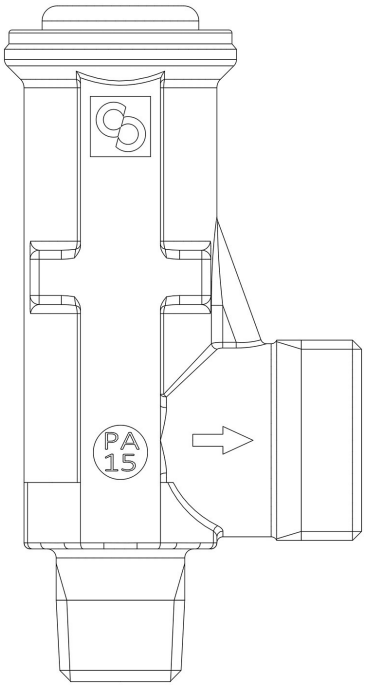

Usar

Válvulas de segurança série 3030, 3060, 3061 e 3065 com carga direta do tipo convencional não balanceadas. A abertura da válvula é determinada pela força exercida pelo refrigerante sob pressão sobre o obturador quando este ganha, nas condições definidas, a força contrária da mola que atua sobre o obturador.
Acessórios de segurança (com intervalo de calibração de 9 a 50 bar para as séries 3030 e 3060 e intervalo de calibração de 11 a 60 bar para as séries 3061 e 3065) para utilização com os seguintes refrigerantes, com classificação A1 de acordo com a norma ASHRAE 34: 2019:
HCFC (R22)
HFC (R134a, R404A, R407C, R410A, R507)
HFO (R1234ze)
HFO + HFC (R448A, R449A, R450A, R452A, R513A, R515A, R515B)

Detalhes do produto

Desenho	img(3065_4C.jpg)
N° catálogo	3065/4G
N° catálogo	
Conexões IN	1/2" G
Conexões OUT	1" G
Seção do furo [mm²]	132,7
Coeficiente de escoamento Kd	0,87
Campo de calibragem [bar]	11 - 60
PS[bar]	70
TS[°C] min	-50

Castel non si assume alcuna responsabilità per eventuali errori nei cataloghi, opuscoli e altro materiale stampato o indicato nel sito Castel.it. Castel si riserva il diritto di modificare i propri prodotti senza preavviso. Tutti i marchi in questo materiale sono di proprietà di Castel. Tutti i diritti riservati.
Castel assumes no responsibility for any errors in catalogs, brochures and other material printed or indicated on the Castel.it website. Castel reserves the right to modify its products without notice. All trademarks in this material are the property of Castel. All rights reserved.

TS[°C] max	+150
Embalagem	24

Notas onde expressamente indicado

Castel non si assume alcuna responsabilità per eventuali errori nei cataloghi, opuscoli e altro materiale stampato o indicato nel sito Castel.it. Castel si riserva il diritto di modificare i propri prodotti senza preavviso. Tutti i marchi in questo materiale sono di proprietà di Castel. Tutti i diritti riservati.
Castel assumes no responsibility for any errors in catalogs, brochures and other material printed or indicated on the Castel.it website. Castel reserves the right to modify its products without notice. All trademarks in this material are the property of Castel. All rights reserved.