Castel
Italian technology

Product Code

9910/RD2

Smart Connector Package
24VDC

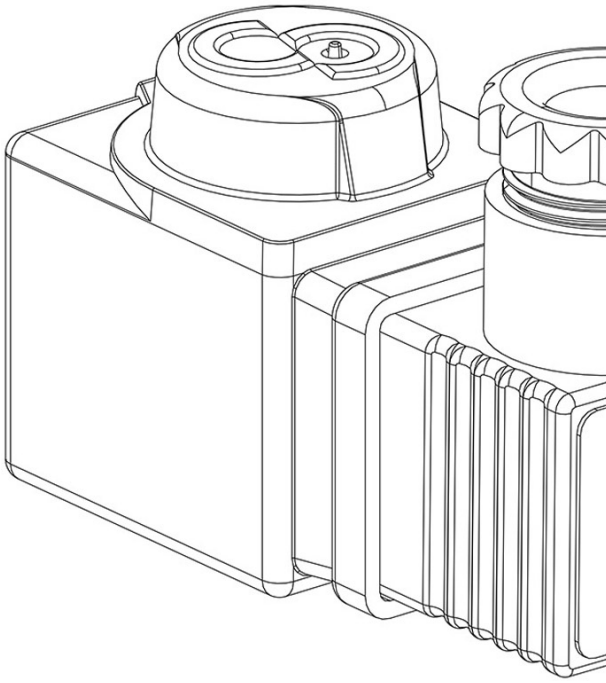

GO GREEN

POLYHEDRA

CLASSIC

Usar

Os sistemas "SMART CONNECTOR" série 9910 são realizados através do acoplamento de um conector série 9152, equipado com um circuito eletrónico integrado no próprio conector, com uma bobina específica da série 9300, dedicada ao próprio conector. Estes sistemas foram projetados pela Castel para serem instalados em válvulas de expansão e solenoides e permitem:
- uma redução do consumo de energia em pleno funcionamento com a consequente redução da temperatura de trabalho
- um prolongamento da vida útil da bobina
- um aumento do valor MODP da válvula

Classe de proteção IP65. Tensões disponíveis: 24 VAC 50/60 Hz, 220 VAC 50/60 Hz, 240VAC 50/60 HZ, 12 VDC, 24VDC.

Detalhes do produto

Desenho	img(9910_RD2.jpg)
N° catálogo	9910/RD2
Tensão [V]	24 D.C.
Frequência [Hz]	-
T boost [msec]	130
Potência exercício [W]	5

Castel non si assume alcuna responsabilità per eventuali errori nei cataloghi, opuscoli e altro materiale stampato o indicato nel sito Castel.it. Castel si riserva il diritto di modificare i propri prodotti senza preavviso. Tutti i marchi in questo materiale sono di proprietà di Castel. Tutti i diritti riservati.
Castel assumes no responsibility for any errors in catalogs, brochures and other material printed or indicated on the Castel.it website. Castel reserves the right to modify its products without notice. All trademarks in this material are the property of Castel. All rights reserved.

Potência acionamento [W]	50
Embalagem	12

Castel non si assume alcuna responsabilità per eventuali errori nei cataloghi, opuscoli e altro materiale stampato o indicato nel sito Castel.it. Castel si riserva il diritto di modificare i propri prodotti senza preavviso. Tutti i marchi in questo materiale sono di proprietà di Castel. Tutti i diritti riservati.
Castel assumes no responsibility for any errors in catalogs, brochures and other material printed or indicated on the Castel.it website. Castel reserves the right to modify its products without notice. All trademarks in this material are the property of Castel. All rights reserved.