Product Code

5690/X11

Oil Level Regulator Adapter
Flanged 3 holes D. 1.7/8"-4 holes D. 50
PS = 140 bar

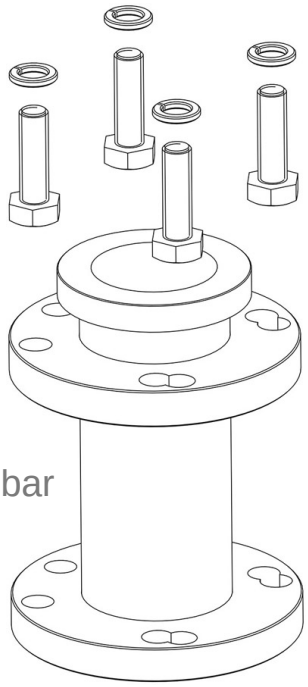

Usar

Os reguladores de óleo monitorizam e controlam o nível de óleo nos cárteres dos compressores alternativos e Scroll.
Nomeadamente, estes reguladores são utilizados para resolver o problema da distribuição incorreta do óleo em sistemas multicompressores.

Refrigerante CO2 (R744)

Detalhes do produto

Desenho	img(5690_X11.jpg)
N° catálogo	5690/X11
Conexões Carter compressor (1	Flange com 3 furos no diâmetro 111 e 4 furos no diâmetro 50 mmL = 83 mm
Embalagem	5

Notas onde expressamente indicado

(1) incluindo parafusos para fixar o adaptador ao regulador de nível de óleo

Castel non si assume alcuna responsabilità per eventuali errori nei cataloghi, opuscoli e altro materiale stampato o indicato nel sito Castel.it. Castel si riserva il diritto di modificare i propri prodotti senza preavviso. Tutti i marchi in questo materiale sono di proprietà di Castel. Tutti i diritti riservati.
Castel assumes no responsibility for any errors in catalogs, brochures and other material printed or indicated on the Castel.it website. Castel reserves the right to modify its products without notice. All trademarks in this material are the property of Castel. All rights reserved.