Product Code

3310/5S

Hot Gas Bypass Capacity Regulator
5/8"-16mm ODS
PS = 28 bar - 406 psi

CLASSIC

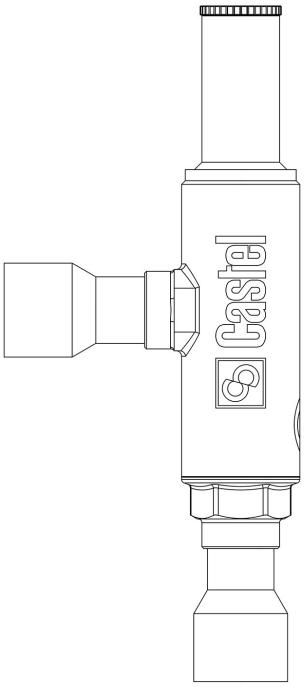

Usar

Nos sistemas de ar condicionado e de refrigeração é preferível limitar a pressão mínima de evaporação durante os períodos de carga reduzida. Os reguladores de capacidade são uma solução para este problema porque permitem passar uma parte de gás quente da linha de alta pressão para a linha de baixa pressão, levando a temperatura/pressão de evaporação de volta ao valor desejado.
Acessórios para utilização com os seguintes refrigerantes, com classificação A1 de acordo com a norma ASHRAE 34: 2019:
HCFC (R22)
HFC (R134a, R404A, R407C, R410A, R507)
HFO (R1234ze)
HFO + HFC (R448A, R449A, R450A, R452A, R513A, R515A, R515B)

Detalhes do produto

Desenho	img(3310_M12S.jpg)
N° catálogo	3310/5S
Conexões SAE Flare	-
Conexões Ø ODS [in.]	5/8"
Ø ODS [mm]	16
Campo de regulagem [bar]	0,2 - 6
Kv [m³/h]	1,26
PS [bar]	28
MWP [psi] (1)	406

Castel non si assume alcuna responsabilità per eventuali errori nei cataloghi, opuscoli e altro materiale stampato o indicato nel sito Castel.it. Castel si riserva il diritto di modificare i propri prodotti senza preavviso. Tutti i marchi in questo materiale sono di proprietà di Castel. Tutti i diritti riservati.
Castel assumes no responsibility for any errors in catalogs, brochures and other material printed or indicated on the Castel.it website. Castel reserves the right to modify its products without notice. All trademarks in this material are the property of Castel. All rights reserved.

TS [°C] min.	- 40
TS [°C] max.	+ 110
Embalagem	15

Notas onde expressamente indicado

(1): em conformidade com a aprovação UL

Castel non si assume alcuna responsabilità per eventuali errori nei cataloghi, opuscoli e altro materiale stampato o indicato nel sito Castel.it. Castel si riserva il diritto di modificare i propri prodotti senza preavviso. Tutti i marchi in questo materiale sono di proprietà di Castel. Tutti i diritti riservati.
Castel assumes no responsibility for any errors in catalogs, brochures and other material printed or indicated on the Castel.it website. Castel reserves the right to modify its products without notice. All trademarks in this material are the property of Castel. All rights reserved.