# Product Code

# 2028N/M12S07

PWM Expansion Valve
12mmx16mm ODS Seat 07<br>PS = 50 bar - 725 psi

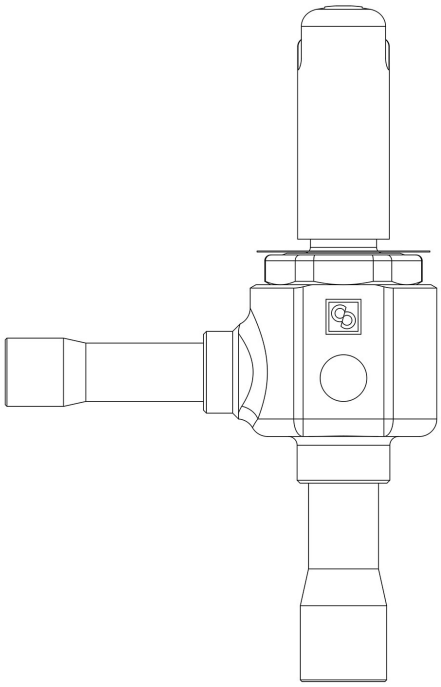

## Impiego

Accessori per impieghi con i seguenti refrigeranti, classificati A1, A2L, A3 secondo la norma ASHRAE 34: 2019:
HFC (R134A, R32, R404A, R407C, R410A, R507)
HFO (R1234YF, R1234ZE)
HFO + HFC (R448A, R449A, R450A, R452A, R452B, R454A,
R454B, R454C, R455A, R513A, R515A, R515B)
HC (R290, R600, R600A, R1270)

Queste valvole sono commercializzate unicamente nella versione senza bobina (suffisso S), con 9 orifizi montati per una potenzialità crescente da 1 a 22 kW con R410A.

## Dettagli Prodotto

| | |
|---|---|
| **Tipo orificio** | 07 |
| **Attacchi In Ø [in.]** | - |
| **Attacchi In Ø [mm]** | 12 |
| **Out Ø [in.]** | - |
| **Out Ø [mm]** | 16 |
| **Kv [m³/h]** | 0,2 |
| **PS [bar]** | 50 |
| **TS [°C] min.** | -40 |
| **TS [°C] max.** | +100 |
| **Confezione n° pz** | 17 |

*Castel non si assume alcuna responsabilità per eventuali errori nei cataloghi, opuscoli e altro materiale stampato o indicato nel sito Castel.it. Castel si riserva il diritto di modificare i propri prodotti senza preavviso. Tutti i marchi in questo materiale sono di proprietà di Castel. Tutti i diritti riservati.*
*Castel assumes no responsibility for any errors in catalogs, brochures and other material printed or indicated on the Castel.it website. Castel reserves the right to modify its products without notice. All trademarks in this material are the property of Castel. All rights reserved.*

## Note dove espressamente riportate

per le potenzialità nominali vedere tabella dei gruppi orificio

*Castel non si assume alcuna responsabilità per eventuali errori nei cataloghi, opuscoli e altro materiale stampato o indicato nel sito Castel.it. Castel si riserva il diritto di modificare i propri prodotti senza preavviso. Tutti i marchi in questo materiale sono di proprietà di Castel. Tutti i diritti riservati.*
*Castel assumes no responsibility for any errors in catalogs, brochures and other material printed or indicated on the Castel.it website. Castel reserves the right to modify its products without notice. All trademarks in this material are the property of Castel. All rights reserved.*