Product Code

9150C/R78

Orifice Assemblies
00x2028
PS = 90 bar - 1305 psi

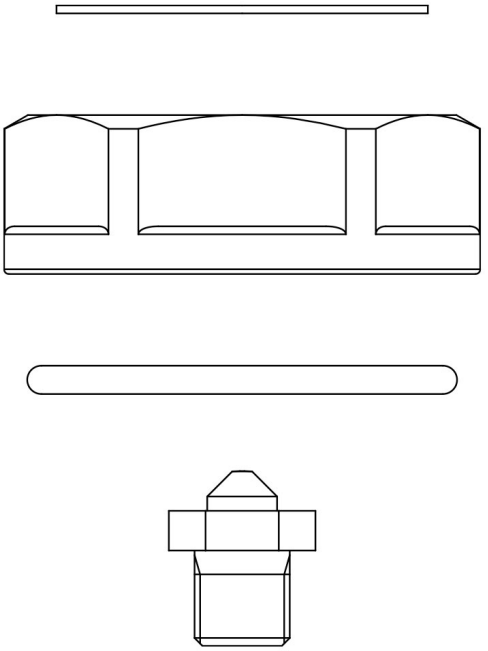

Impiego

Le valvole d?espansione a solenoide con il suffisso ?EX? sono conformi agli ESR della Direttiva 2014/34/UE ? ATEX. Sono apparecchi destinati a impieghi su impianti frigoriferi collocati in aree classificate a rischio d?esplosione Zona 2, secondo quanto definito nell?Allegato I della Direttiva 1999/92/CE.
Accessori per impieghi con i seguenti refrigeranti, classificati A1, A2L, A3 secondo la norma ASHRAE 34: 2019:
HFC (R134A, R32, R404A, R407C, R410A, R507)
HFO (R1234YF, R1234ZE)
HFO + HFC (R448A, R449A, R450A, R452A, R452B, R454A,
R454B, R454C, R455A, R513A, R515A, R515B)
HC (R290, R600, R600A, R1270)

Queste valvole sono commercializzate esclusivamente nella versione con bobina omologata ATEX (suffisso A6), con 9 orifizi montati per una potenzialità crescente da 2 a 36 kW con R290

Dettagli Prodotto

Tipo orificio	08
Potenzialità nominali (1) [kW] R1	13,57
Potenzialità nominali (1) [kW] R3	30,11
R404A	12,66
R507	12,66
R407C	17,77
R410A	20,75
R1234ze	10,66
R1234yf	10,00
R448A	16,91

Castel non si assume alcuna responsabilità per eventuali errori nei cataloghi, opuscoli e altro materiale stampato o indicato nel sito Castel.it. Castel si riserva il diritto di modificare i propri prodotti senza preavviso. Tutti i marchi in questo materiale sono di proprietà di Castel. Tutti i diritti riservati.
Castel assumes no responsibility for any errors in catalogs, brochures and other material printed or indicated on the Castel.it website. Castel reserves the right to modify its products without notice. All trademarks in this material are the property of Castel. All rights reserved.

R449A	16,60
R450A	11,91
R452A	13,11
R452B	23,40
R454A	17,12
R454B	23,64
R454C	14,62
R513A	11,51
R515A	10,25
R515B	10,21
R290	18,28
R600	11,60
R600a	12,00
R1270	20,46
Confezione n° pz	180

Note dove espressamente riportate

(1) Le potenzialità nominali sono riferite a:
- Temperatura d'evaporazione Tevap = + 5 °C
- Temperatura di condensazione Tcond = + 32 °C
- Temperatura del liquido all'ingresso della valvola Tliq = + 28 °C

Castel non si assume alcuna responsabilità per eventuali errori nei cataloghi, opuscoli e altro materiale stampato o indicato nel sito Castel.it. Castel si riserva il diritto di modificare i propri prodotti senza preavviso. Tutti i marchi in questo materiale sono di proprietà di Castel. Tutti i diritti riservati.
Castel assumes no responsibility for any errors in catalogs, brochures and other material printed or indicated on the Castel.it website. Castel reserves the right to modify its products without notice. All trademarks in this material are the property of Castel. All rights reserved.