Product Code

9901/X75

Actuator Adapter

-

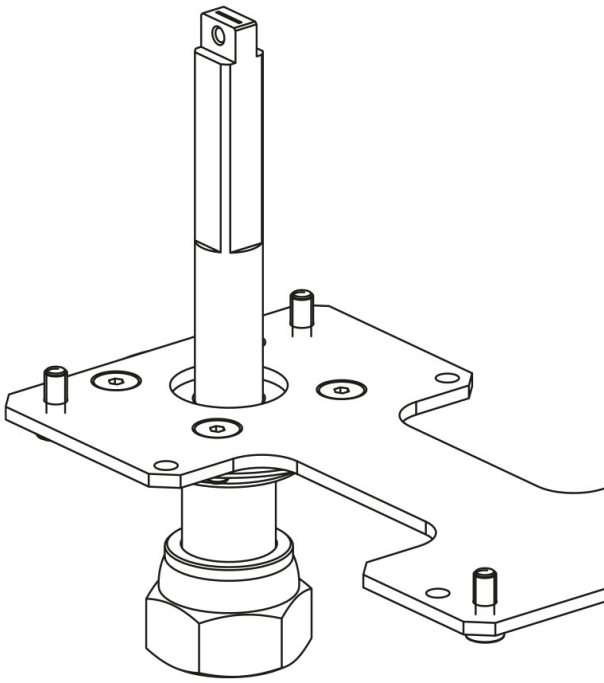

Impiego

Gli adattatori flangiati sono realizzati da Castel per accoppiare gli attuatori ai rubinetti a sfera a 2 vie o a rubinetti a sfera a 3 vie manuali consentendo successivamente la conversione di un rubinetto manuale ad uno motorizzato.

Dettagli Prodotto

Confezione n° pz	1

Note dove espressamente riportate

vedere gli accoppiamenti indicati nella tabella SCHEMA ACCOPPIAMENTI

Castel non si assume alcuna responsabilità per eventuali errori nei cataloghi, opuscoli e altro materiale stampato o indicato nel sito Castel.it. Castel si riserva il diritto di modificare i propri prodotti senza preavviso. Tutti i marchi in questo materiale sono di proprietà di Castel. Tutti i diritti riservati.
Castel assumes no responsibility for any errors in catalogs, brochures and other material printed or indicated on the Castel.it website. Castel reserves the right to modify its products without notice. All trademarks in this material are the property of Castel. All rights reserved.