Product Code

7150/54

Male/Female Union
5/8"Flarex1/2"FlareF
PS = 140 bar

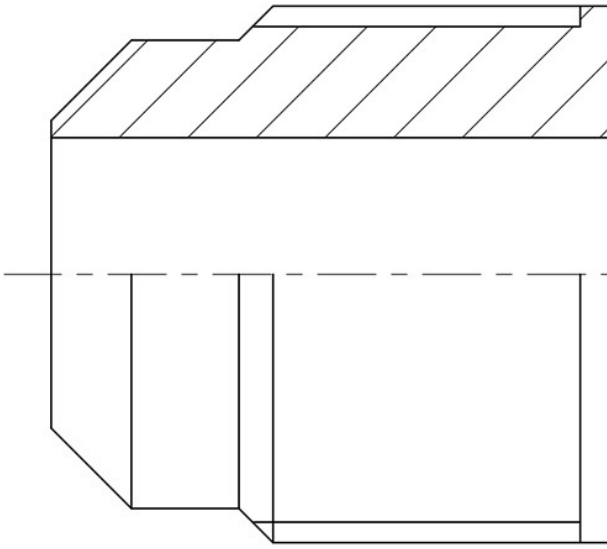

Impiego

Accessori per impieghi con i seguenti refrigeranti, classificati A1, A2L, A3 secondo la norma ASHRAE 34: 2019:

HCFC (R22)
HFC (R134a, R32, R404A, R407C, R410A, R507)
HFO e miscele HFC/HFO (R1234ze, R1234yf, R448A, R449A, R450A, R452A, R513A, R515A, R515B)
HC (R290, R600, R600a, R1270)
R744

Dettagli Prodotto

Nr. Catalogo	7150/54
Codice internazionale	UR3-810
Attacchi SAE Flare M	5/8"
Attacchi SAE Flare F	1/2"
NPT	?
GAS	?
ODS Ø [in.]	?
ODS Ø [mm]	?
PS [bar]	140
Confezione n° pz	25

Castel non si assume alcuna responsabilità per eventuali errori nei cataloghi, opuscoli e altro materiale stampato o indicato nel sito Castel.it. Castel si riserva il diritto di modificare i propri prodotti senza preavviso. Tutti i marchi in questo materiale sono di proprietà di Castel. Tutti i diritti riservati.
Castel assumes no responsibility for any errors in catalogs, brochures and other material printed or indicated on the Castel.it website. Castel reserves the right to modify its products without notice. All trademarks in this material are the property of Castel. All rights reserved.