Product Code

1417E/3S05

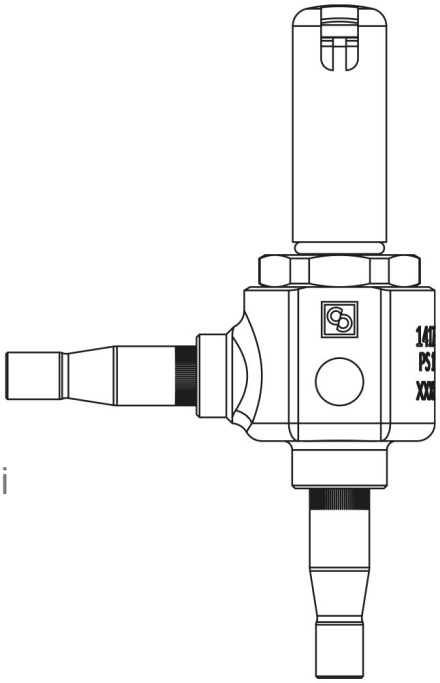

Solenoid Valve CO2
3/8" ODS Seat 05 w/o Coil
PS = 130 bar - 1885 psi

GO GREEN
R744 • NATURAL REFRIGERANT

Utiliser

Accessoires à utiliser avec le réfrigérant R744.
Ces vannes sont commercialisées exclusivement en version sans bobine (suffixe S).

Details du produit

Principe de fonctionnement	Action directe
Type bobine (1)	HF3
Raccords ODS Ø [in.]	3/8"
Raccords ODS Ø [mm]	-
Kv [m³/h]	0,065
PS [bar]	130
MWP [psi] (4)	1885
TS [°C] min.	-40
TS [°C] max.	+150
Emballage	17

Notes là où cela est expressément indiqué

(1): bobines qui peuvent être montés sur les vannes
(2): pour utilisation sur la conduite d'huile TS = -10 / + 70 ° C
(3): pour utilisation sur la conduite d'huile contacter CASTEL

Castel non si assume alcuna responsabilità per eventuali errori nei cataloghi, opuscoli e altro materiale stampato o indicato nel sito Castel.it. Castel si riserva il diritto di modificare i propri prodotti senza preavviso. Tutti i marchi in questo materiale sono di proprietà di Castel. Tutti i diritti riservati.
Castel assumes no responsibility for any errors in catalogs, brochures and other material printed or indicated on the Castel.it website. Castel reserves the right to modify its products without notice. All trademarks in this material are the property of Castel. All rights reserved.

(4): conformément à homologation UL

Castel non si assume alcuna responsabilità per eventuali errori nei cataloghi, opuscoli e altro materiale stampato o indicato nel sito Castel.it. Castel si riserva il diritto di modificare i propri prodotti senza preavviso. Tutti i marchi in questo materiale sono di proprietà di Castel. Tutti i diritti riservati.
Castel assumes no responsibility for any errors in catalogs, brochures and other material printed or indicated on the Castel.it website. Castel reserves the right to modify its products without notice. All trademarks in this material are the property of Castel. All rights reserved.