Product Code

1058E/5S

Solenoid Valve CO2
5/8"-16mm ODS w/o Coil
PS = 80 bar

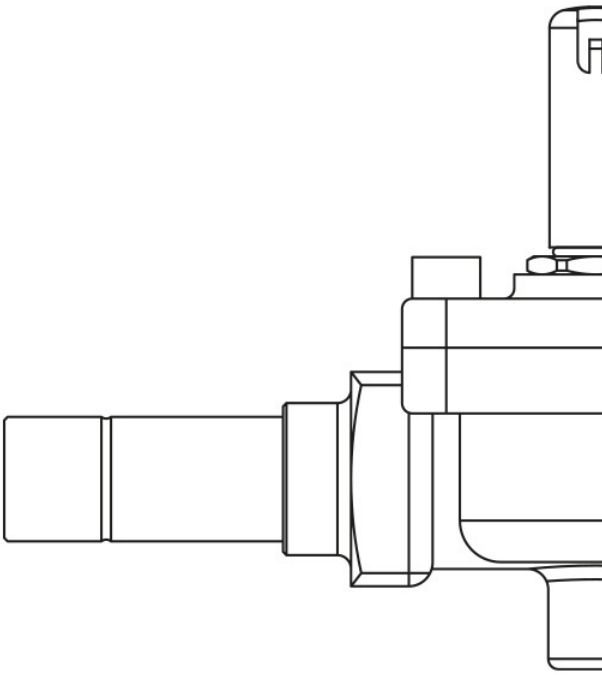

Utiliser

Accessoires à utiliser avec le réfrigérant R744.
Ces vannes sont commercialisées exclusivement en version sans bobine (suffixe S).

Details du produit

Principe de fonctionnement	Servocommande à piston
Type bobine (1)	HF3 (HM3)
Raccords ODS Ø [in.]	5/8"
Raccords ODS Ø [mm]	16
Kv [m³/h]	3,8
PS [bar]	80
TS [°C] min.	-40
TS [°C] max.	+150
Emballage	14

Notes là où cela est expressément indiqué

(1) : bobines qui peuvent être montés sur les vannes

Castel non si assume alcuna responsabilità per eventuali errori nei cataloghi, opuscoli e altro materiale stampato o indicato nel sito Castel.it. Castel si riserva il diritto di modificare i propri prodotti senza preavviso. Tutti i marchi in questo materiale sono di proprietà di Castel. Tutti i diritti riservati.
Castel assumes no responsibility for any errors in catalogs, brochures and other material printed or indicated on the Castel.it website. Castel reserves the right to modify its products without notice. All trademarks in this material are the property of Castel. All rights reserved.