Product Code

5690/X15

Oil Level Regulator Adapter
Flanged 3 holes D. 1.7/8"-4 holes D. 50
PS = 140 bar

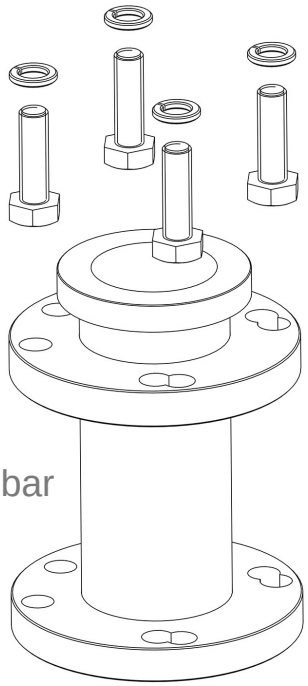

Usar

Los reguladores de nivel del aceite garantizan la supervisión y el control del nivel del aceite en los cárteres tanto de compresores alternativos como de compresores scroll. En particular, dichos reguladores se usan para solucionar el problema de la distribución incorrecta del aceite en los sistemas multicompresor.
Accesorios para aplicaciones con los siguientes refrigerantes, clasificados como A1, A2L, A3 conforme a la norma ASHRAE 34: 2019:
HCFC (R22)
HFC (R134A, R32, R404A, R407C, R410A, R507)
HFO (R1234YF, R1234ZE)
HFO + HFC (R448A, R449A, R450A, R452A, R452B, R454A, R454B, R454C, R455A, R513A, R515A, R515B)
HC (R290, R600, R600A, R1270)

Detalles de producto

Dibujo	img(5690_X15.jpg)
N° catálogo	5690/X15
Uniones Carter compresor (1)	Brida con 3 orificios de diámetro 111 y 4 orificios de diámetro de 50 mmL = 53 m
Paquete de n° piezas	5

Notas donde se indique expresamente

(1) incluido tornillos para fijar el adaptador al regulador de nivel de aceite

Castel non si assume alcuna responsabilità per eventuali errori nei cataloghi, opuscoli e altro materiale stampato o indicato nel sito Castel.it. Castel si riserva il diritto di modificare i propri prodotti senza preavviso. Tutti i marchi in questo materiale sono di proprietà di Castel. Tutti i diritti riservati.
Castel assumes no responsibility for any errors in catalogs, brochures and other material printed or indicated on the Castel.it website. Castel reserves the right to modify its products without notice. All trademarks in this material are the property of Castel. All rights reserved.