Product Code

3147EW/13

Check Valve CO2
1.5/8" ODS
PS = 130 bar - 1885 psi

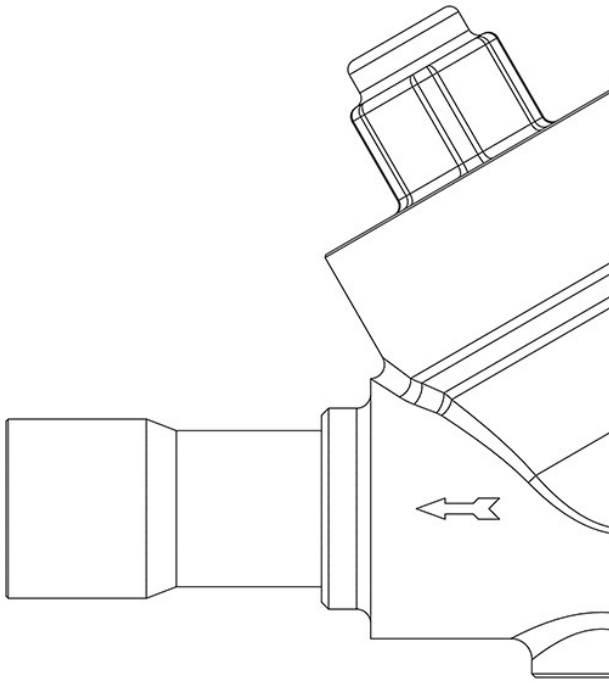

GO GREEN
R744 • NATURAL REFRIGERANT

Product use

Accessories for use with refrigerant R744.

Product Details

Connections ODS Ø [in.]	1.5/8"
Connections ODS Ø [mm]	-
W Ø [mm]	-
Kv [m³/h]	27
Differential pressure (2) [bar]	0,3
PS [bar]	130
MWP [psi] (1)	1885
TS [°C] min.	-40
TS [°C] max.	+150
Package pcs	1

Notes where expressly stated

(1): according to UL approval
(2): minimum pressure at which the valve is completely open.

Castel non si assume alcuna responsabilità per eventuali errori nei cataloghi, opuscoli e altro materiale stampato o indicato nel sito Castel.it. Castel si riserva il diritto di modificare i propri prodotti senza preavviso. Tutti i marchi in questo materiale sono di proprietà di Castel. Tutti i diritti riservati.
Castel assumes no responsibility for any errors in catalogs, brochures and other material printed or indicated on the Castel.it website. Castel reserves the right to modify its products without notice. All trademarks in this material are the property of Castel. All rights reserved.