Produkt Code

9910/RA6

Smart Connector Package
230V 50/60HZ

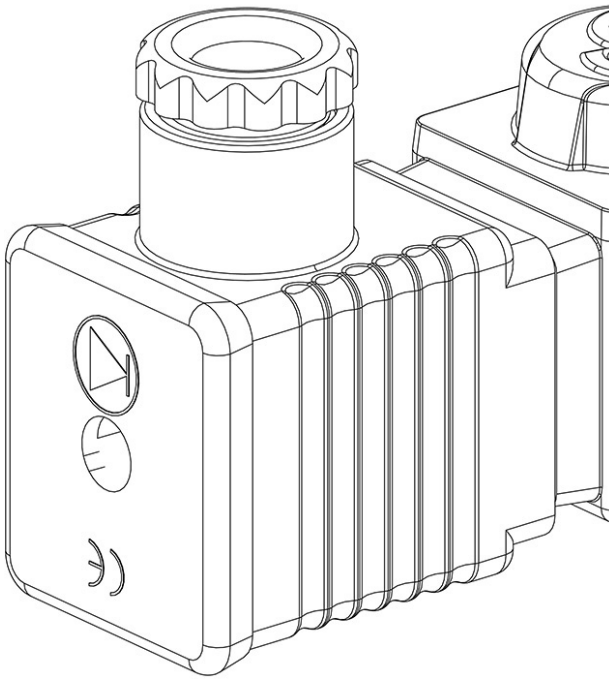

Benutzen

Die ?SMART CONNECTOR?-System der Serie 9910 werden durch die Verbindung eines Steckverbinders der Serie 9152, der mit einer im Steckverbinder selbst integrierten elektronischen Schaltung ausgestattet ist, mit einer spezifischen Spule der Serie 9300, die für den Steckverbinder selbst bestimmt ist, realisiert. Diese Systeme wurden von Castel für die Installation auf Magnet-Expansionsventilen konzipiert und ermöglichen:
- eine Verringerung des Energieverbrauchs bei voller Geschwindigkeit mit einer daraus folgenden Verringerung der Arbeitstemperatur
- eine Verlängerung der Lebensdauer der Spule
- eine Erhöhung des MODP-Wertes des Ventils
Schutzgrad IP65. Verfügbare Spannungen; 24 VAC ? 50/60 Hz, 220 VAC ? 50/60 Hz, 240VAC ? 50/60 HZ, 12 VDC, 24VDC.

Produktdetails

Spannung [V]	220
Frequenz [Hz]	50/60
T boost [msec]	200
Leistung Arbeit [W]	7
Leistung Anfang [W]	50
Verpackung	12

Castel non si assume alcuna responsabilità per eventuali errori nei cataloghi, opuscoli e altro materiale stampato o indicato nel sito Castel.it. Castel si riserva il diritto di modificare i propri prodotti senza preavviso. Tutti i marchi in questo materiale sono di proprietà di Castel. Tutti i diritti riservati.
Castel assumes no responsibility for any errors in catalogs, brochures and other material printed or indicated on the Castel.it website. Castel reserves the right to modify its products without notice. All trademarks in this material are the property of Castel. All rights reserved.